IN250600367V01_US_CA

311-108V90

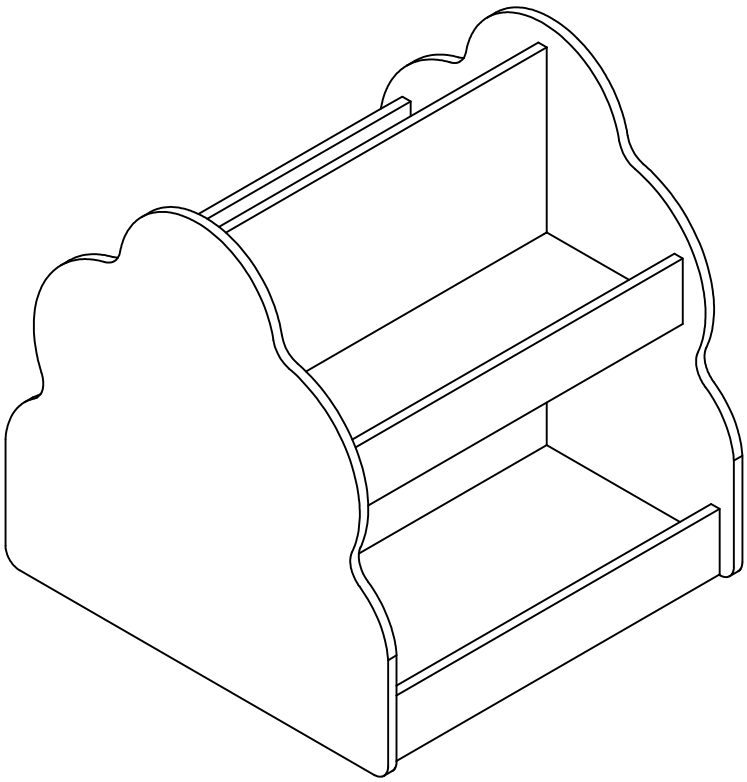

WARNING
Must be assembled by an adult.

ATTENTION
Le jouet doit être assemblé par un adulte avant d'être utilisé.

08 STEPS | 30 MIN | 0-3

EN_WARNING: Suitable for children of 3+ years old; Max weight: 30 kg.
FR_ATTENTION: Convient aux enfants de 3+ ans; Poids maximum: 30 kg.

***EN*_IMPORTANT, RETAIN FOR FUTURE REFERENCE: READ CAREFULLY.**
***FR*_IMPORTANT : A LIRE ATTENTIVEMEN ET A CONSERVER POUR VOUS Y REFERER ULTERIEUREMENT.**

EN

WARNING:

1. CHOKING HAZARD—Small parts. Not for children under 3 years.
2. Only allowed for adults to install, keep children away.
3. To be used under the direct supervision of an adult.
4. Place it on a flat and clean floor, Check all the parts are well connected before use.

MAINTENANCE & CARE

A. Keep all instructions and parts relating to this product for future reference.

B. Please wipe down with a dry or damp cloth.

FR

ATTENTION:

1. RISQUE D'ÉTOUFFEMENT - Petites pièces. Déconseillé aux enfants de moins de 3 ans.
2. Installation par des adultes uniquement, tenir les enfants à l'écart.
3. À utiliser sous la surveillance directe d'un adulte.
4. Posez-le sur un sol plat et propre. Vérifiez que toutes les pièces sont bien connecté es avant toute utilisation.

ENTRETIEN ET MAINTENANCE

A. Conservez toutes les instructions et les pièces relatives à ce produit pour pouvoir vous y référer ultérieurement.

B. Veuillez essuyer avec un chiffon sec ou humide.

PARTS

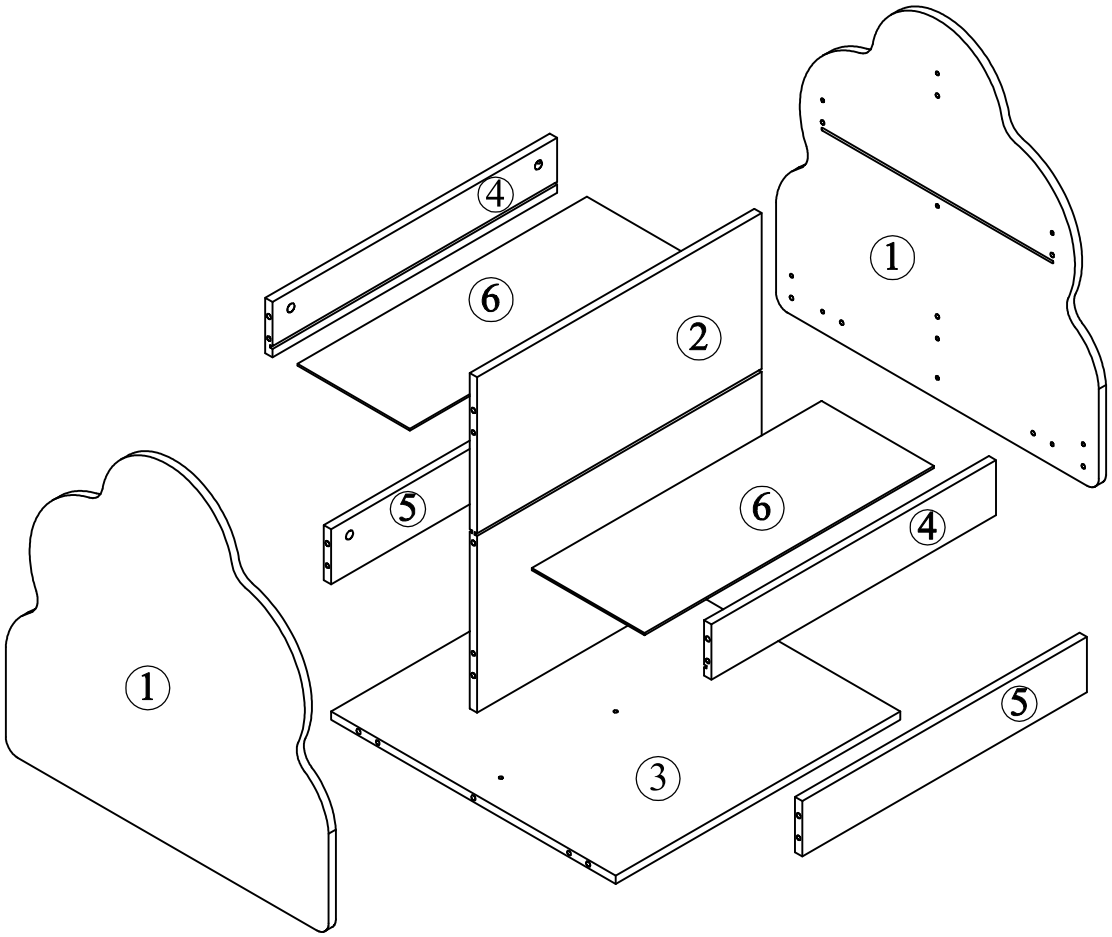

HARDWARE

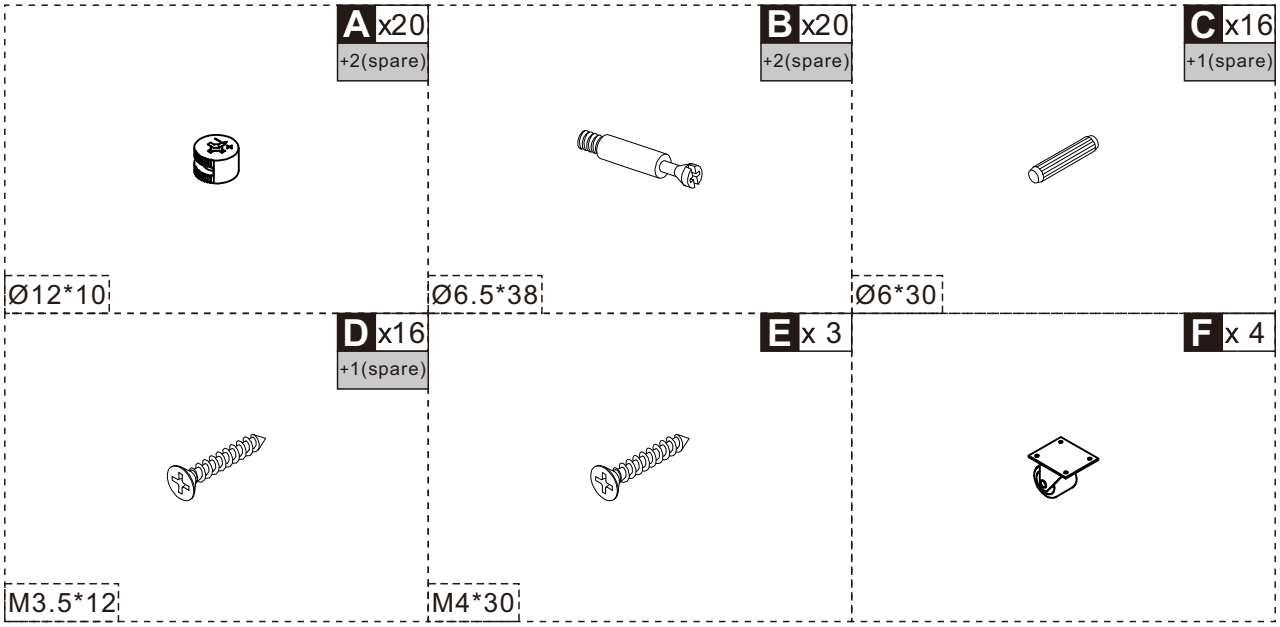

01

B	D	F
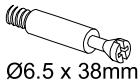 Ø6.5 x 38mm x20	M3.5x12mm x16	x4

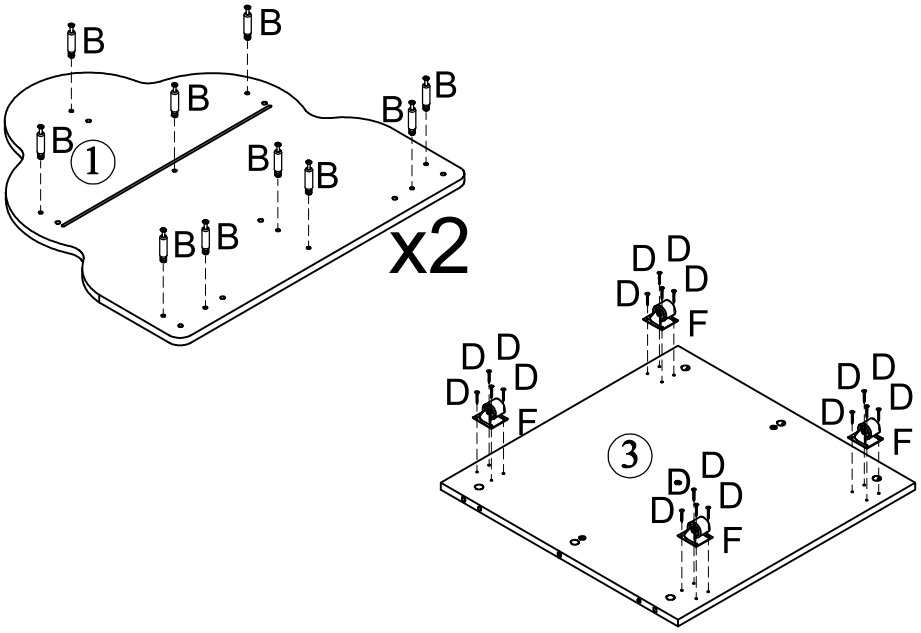

02

A	C
Ø12x10mm x 3	Ø6x 30mm x 2

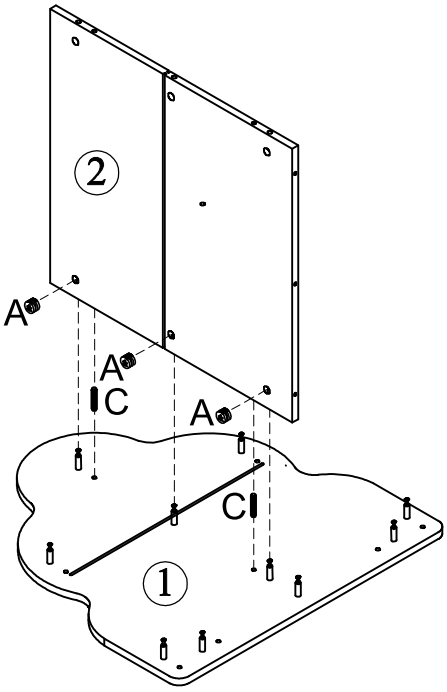

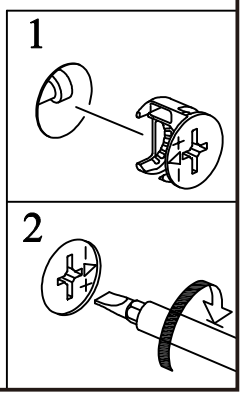

03

A	C
Ø12x10mm x 3	Ø6x 30mm x 2

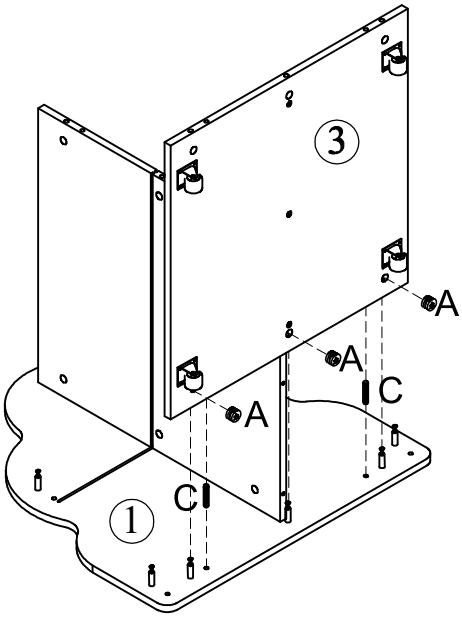

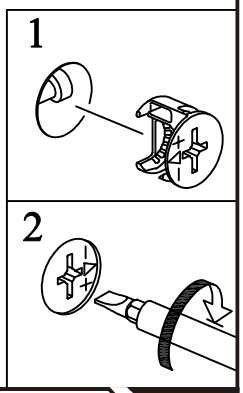

04

E
M4x30mm x3

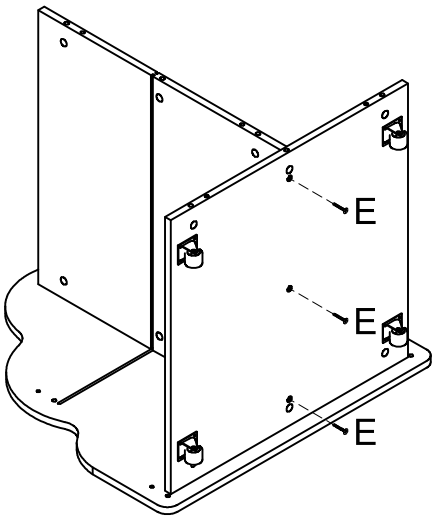

05

A	C
Ø12x10mm x 2	Ø6x 30mm x 2

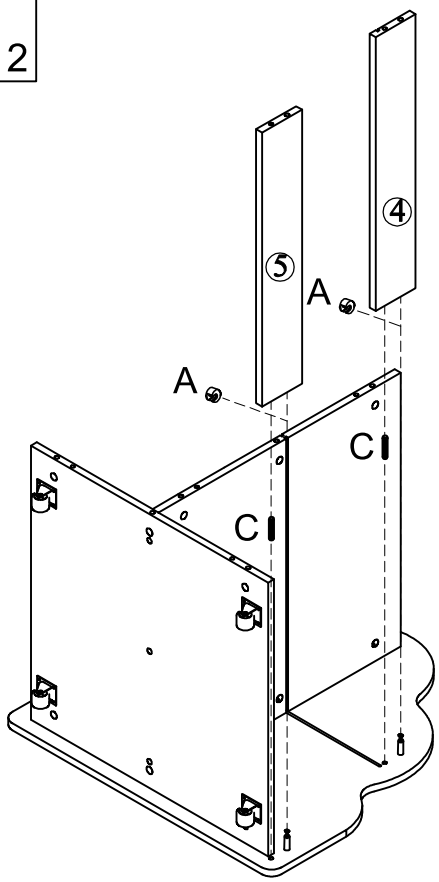

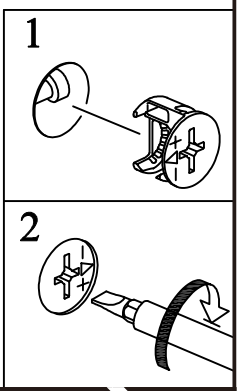

06

A	C
Ø12x10mm x 2	Ø6x 30mm x 2

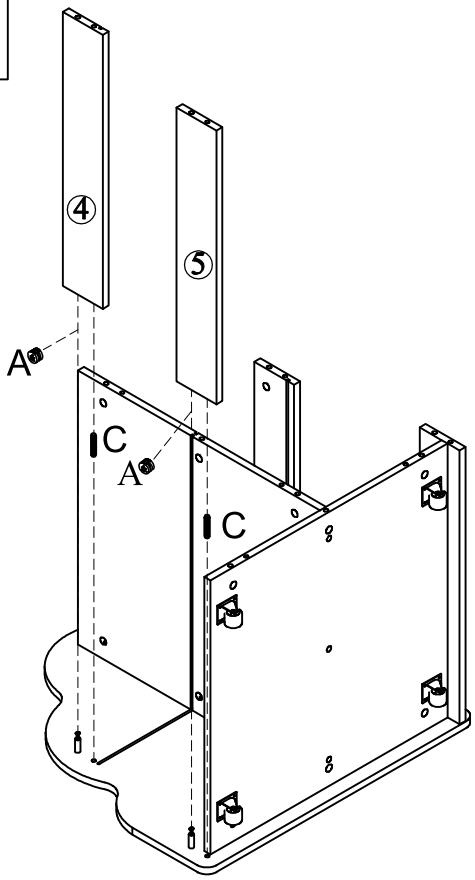

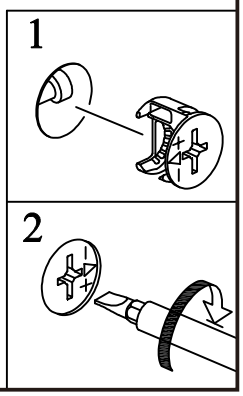

07

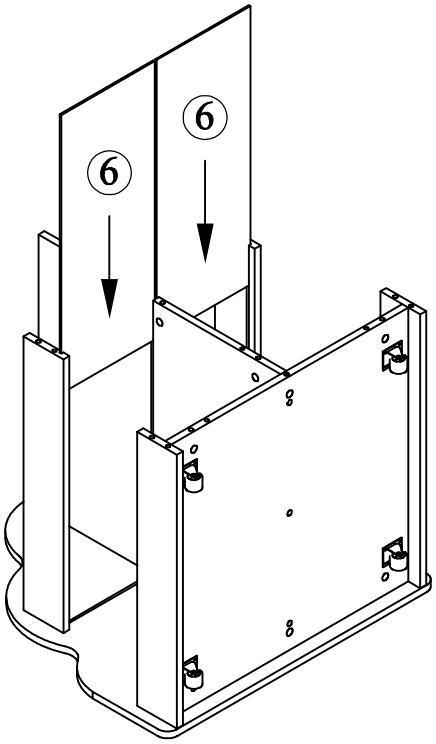

08

A	C
Ø12x10mm x10	Ø6x 30mm x 8

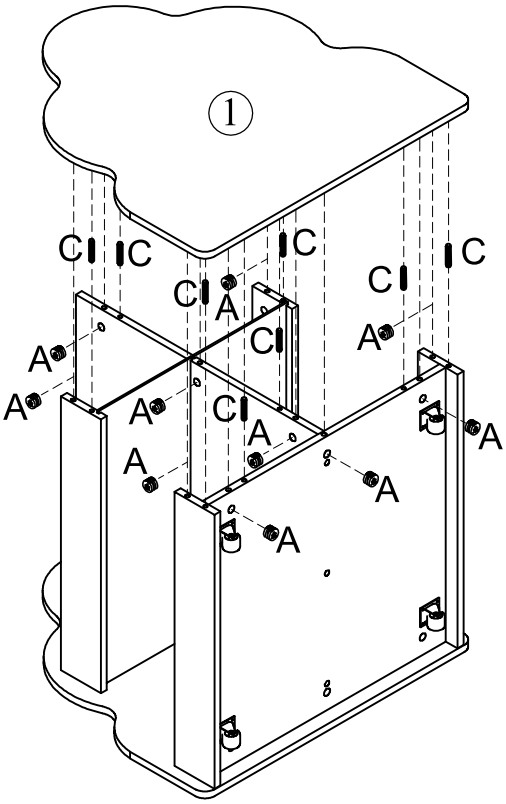

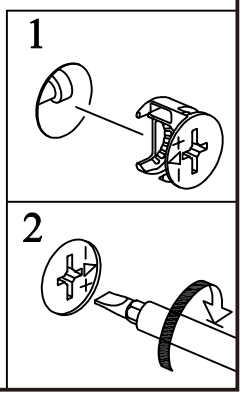

US

If you have any questions, please contact our customer care center.
Our contact details are below:

☎ 001-877-644-9366

✉ customerservice@aosom.com

Imported by Aosom LLC
27150 SW Kinsman Rd Wilsonville, OR 97070 USA
MADE IN CHINA

CA

If you have any questions, please contact our customer care center.
Our contact details are below:

Si vous avez la moindre question, veuillez contacter notre centre d'assistance à la clientèle.
Nos coordonnées sont les suivantes:

☎ 416-792-6088

✉ customerservice@aosom.ca

Imported by Aosom Canada Inc.
7270 Woodbine Avenue, Unit 307, Markham, Ontario Canada
L3R 4B9
MADE IN CHINA

Importé par Aosom Canada Inc.
7270 Woodbine Avenue, unité 307, Markham, Ontario Canada
L3R 4B9
FABRIQUÉ EN CHINE

Aosom